CODIGO	MUESCAS	TETON	"Y"	"A"	SECCION DEL CONDUCTOR [MM²]	OBSERVACIONES
11024XX051 (24.051)	NO	NO	4.50 ± 0.40	3.35 $^{+0.15}_{-0}$	1.00 / 2.50	
11024XX152 (24.152)	NO	SI	3.40 ± 0.30	3.35 $^{+0.15}_{-0}$	0.50 / 1.50	16
11024XX192 (24.192)	SI	NO	3.40 ± 0.30	3.40 $^{+0}_{-0.30}$	0.50 / 1.50	16 1
24 21			16 21 24	7	13	

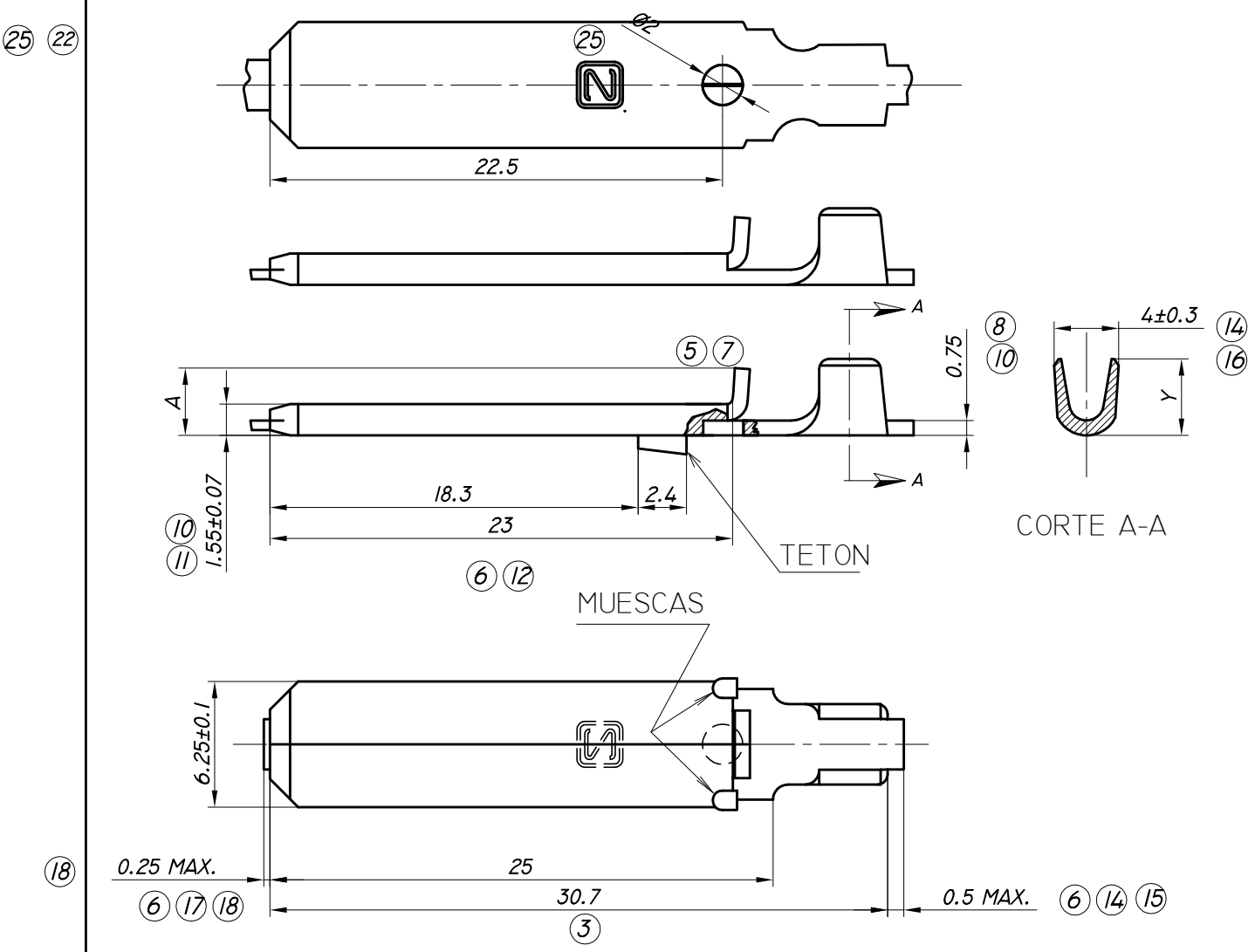

FECHA	Nº	MODIFICACIONES	DIBUJO	REVISO	APROBO
01.09.10	25	SE AGREGA AGUJERO Ø2.	L.L.		
07.05.10	24	COTA 'Y' PARA 24152 Y 24192 ERA 3.50.	L.L.	O.A.C.	GARCIA
16.05.08	23	SE ELIMINA CODIGO 24111, PASA A HOJA 4-4.	L.L.	O.A.C.	GARCIA
16.05.08	22	SE AGREGA IMPRONTA PARA PIEZA CODIGO 24111.	L.L.	O.A.C.	GARCIA
21.04.08	21	PARA PIEZA CODIGO 24111, 24152 Y 24192 COTA 'Y' ERA 3.60 ± 0.3.	L.L.	O.A.C.	GARCIA
20.07.07	20	SE AGREGA HOJA NUMERO 4.	L.L.	O.A.C.	GARCIA

INDUSTRIAS ZETA S.R.L.

TOLERANCIA NO ACOTADA:
LINEAL: ±0.15
ANGULAR: ± 1° 30'

MATERIAL: LATON	ESCALA: 3 :1	DIBUJO	REVISO	APROBO
CODIGO MAS: /E = TERMINACION ESTAÑADA /N = TERMINACION NIQUELADA /P = TERMINACION PLATEADA /S = PIEZA SUELTA	HOJA: 1 DE 7	H.D.E.	O.A.C.	GARCIA
		21.10.81	21.10.81	21.10.81

DENOMINACION: MACHO PLANO DE PARED (10 A)

PLANO PARA CLIENTE Nº: 24000